Первое применение

Справочный N

Подп. и дата

Инв. N дубл.

Взам. инв. N

Подп. и дата

Инв. N подл.

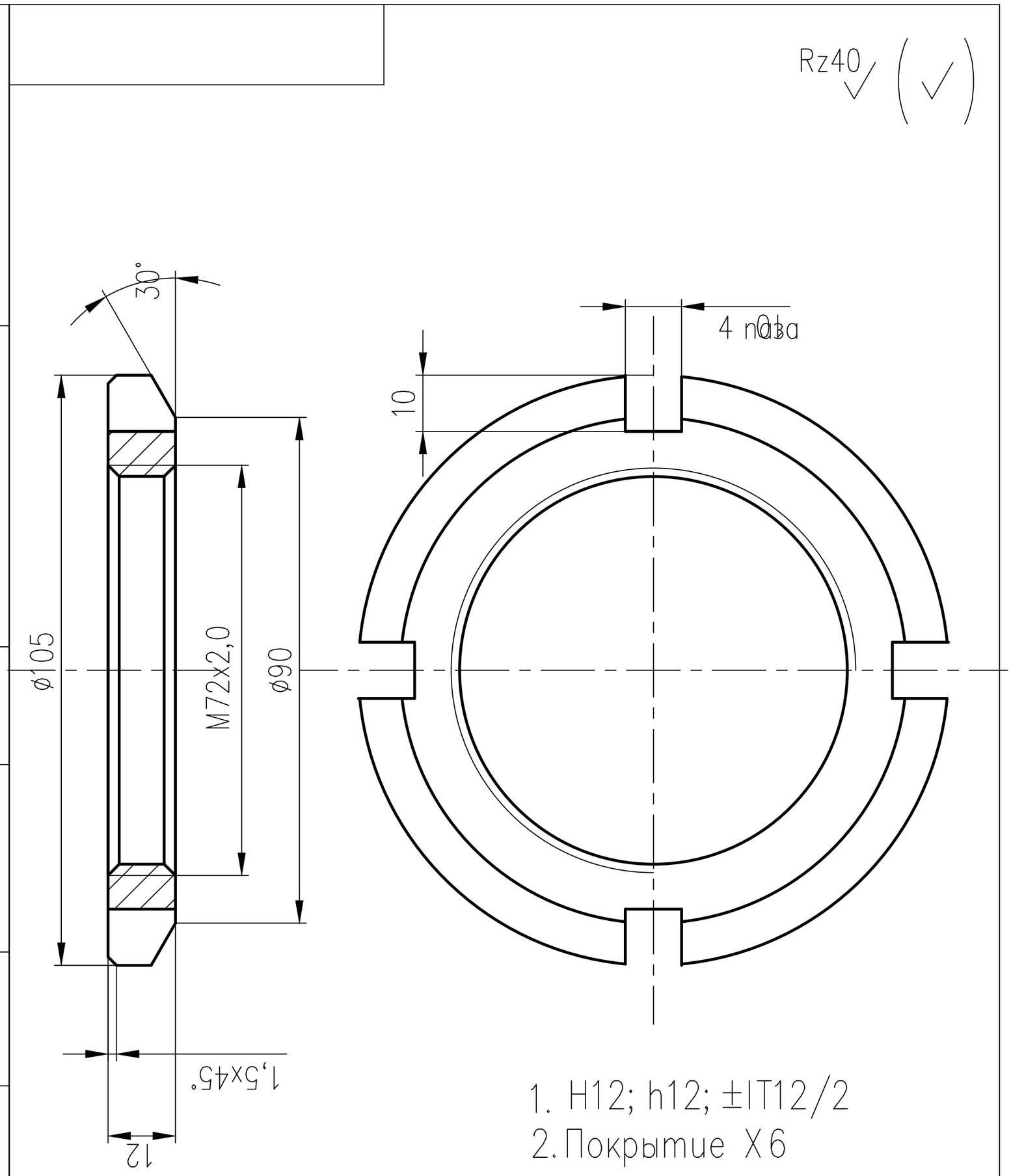

1. H12; h12; ±IT12/2
2. Покрытие Х6

					АЗП–01–02.014		
Изм.	Лист	N докум.	Подп.	Дата	Гайка	Лит.	Масса	Масштаб
Разраб.		Чудаев		22.08				1 : 1
Пров.						Лист	Листов 1
					Сталь 45	К сборочному АЗП–01–02.000
Утв.						